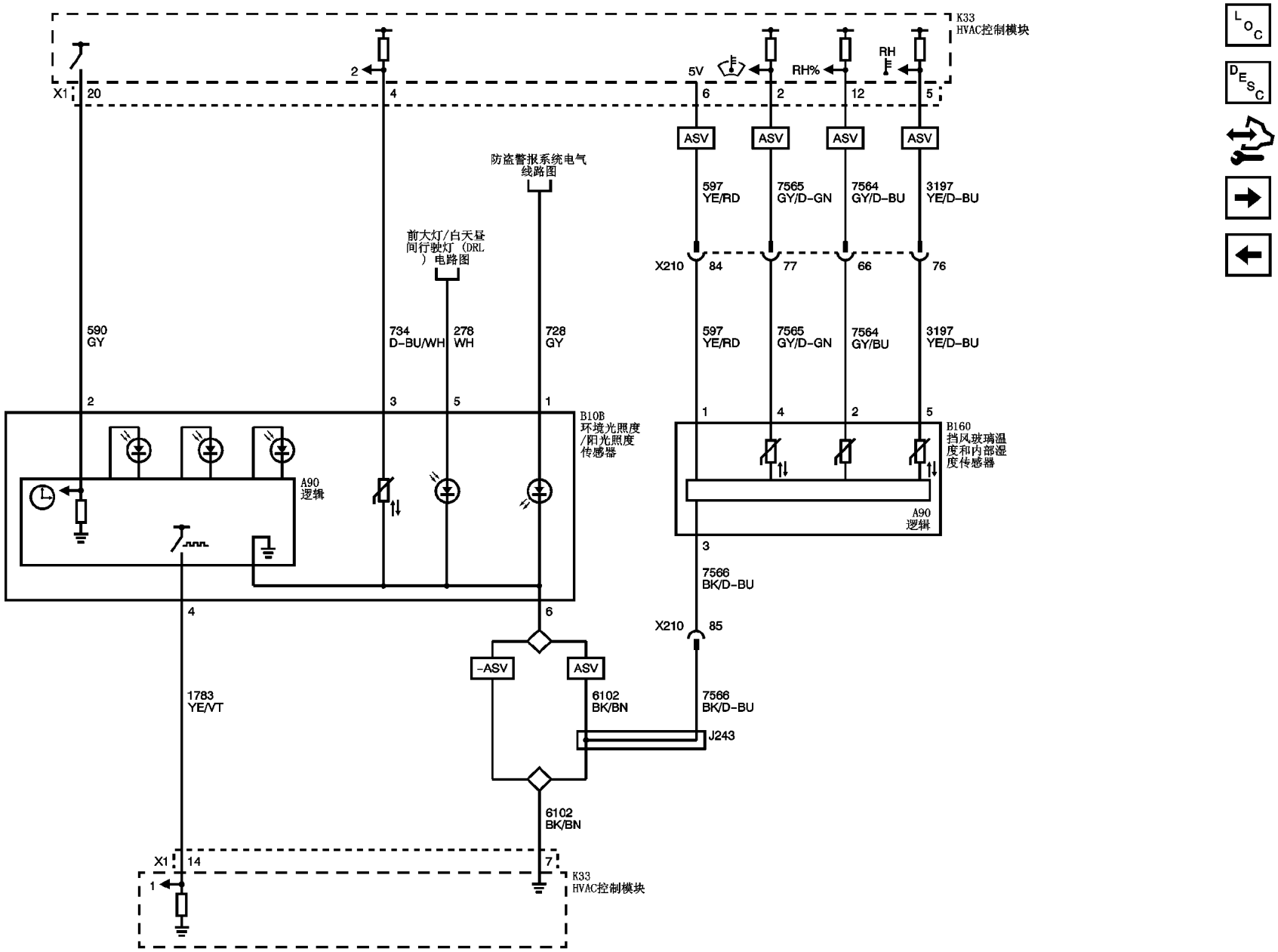
K33
HVAC控制模块
X1
20
2
4
5V
6
RH%
2
12
RH
5
ASV
ASV
ASV
ASV
防盗警报系统电气线路图
前大灯/白天昼间行驶灯（DRL）电路图
597
YE/RD
7565
GY/D-GN
7564
GY/D-BU
3197
YE/D-BU
X210
84
77
66
76
590
GY
734
D-BU/WH
278
WH
728
GY
597
YE/RD
7565
GY/D-GN
7564
GY/BU
3197
YE/D-BU
2
3
5
1
B10B
环境光照度/阳光照度传感器
A90
逻辑
1
4
2
5
B160
挡风玻璃温度和内部湿度传感器
A90
逻辑
3
7566
BK/D-BU
4
6
X210
85
-ASV
ASV
1783
YE/VT
6102
BK/BN
7566
BK/D-BU
J243
6102
BK/BN
X1
14
7
1
K33
HVAC控制模块